מספר גיליון:

א-11

רשימות אלומיניום

פרק 12

010 חלונות- הזזה כנף על כנף

012 חלונות ציר, קיפ, מיגון ירי, קבוע

020 דלתות ציר- חד/דו-כנפי

022 דלתות הזזה

030 כניסות ויטרינות- שטחים ציבוריים

032 ויטרינה/ מחיצה/ דלת- שכולה זכוכית- סיקורית

040 קירות מסך

050 חיפוי קירות בקסטות פח אלומיניום

060 תריס גלילה ידני/ חשמלי
מעקות, מאחזי יד, מסתורי כביסה, רפפות שחרור עשן

070 סורגים, פרגולות, הצצלה

080 רשתות, זכוכית, ציפוי חלונות, מדבקות בטחון

מספר פרוייקט: 12/22	שם הפרוייקט: **בית כנסת מטולה**		תואם דרישות נגישות/בטיחות ☑
	תאריך: 31.3.25	קנ"מ:	מהדורה: 1

אדריכלות ועיצוב
E-mail : agaro@bezeqint.net

דלתות- מידות ומעבר

מרכיבי דרך מוצא – דלתות
לקביעת רוחב דלת הפנוי למעבר,יימדד המרחק האופקי הקטן ביותר ,שבין מישור אגף הדלת הפתוח לגמרי בפתיחה מירבית ובין פאת מזוזת המלבן, הבולטת ביותר כלפי האגף הפתוח כמתואר בתרשימים .

פתח דלת חד אגפית

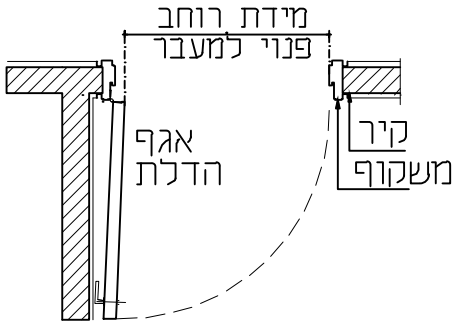

פתח דלת דו אגפית

פתח דלת חד אגפית

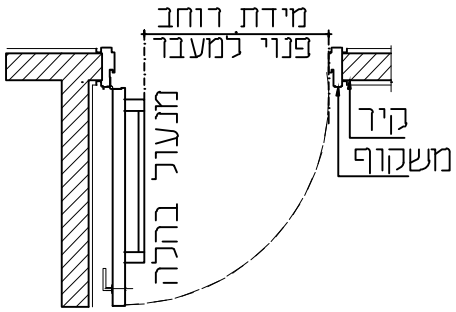

פתח דלת דו אגפית

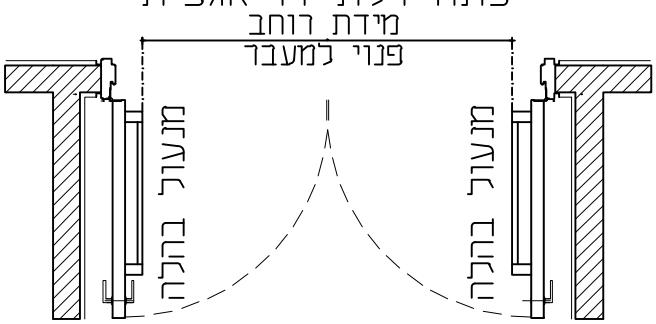

פתח דלת חד אגפית

פתח דלת דו אגפית

הנחיות לביצוע

באחריות קבלן לוודא התאמת פריטי האלומיניום–
לדרישות תקנים ישראליים העדכניים .

שם הפרוייקט: בית כנסת מטולה		מספר פרוייקט: 12/22
מהדורה: 1	קנ"מ:	תאריך: 31.3.25

זכוכית בידודית במבנה:
זיגוג פנימי –זכוכית רבודה בעובי 4+0.76+4
זיגוג חיצוני– זכוכית מחוסמת בעובי 6 מ"מ
כוללת ציפוי LOW–E על שכבה #2
יבוצע עפ"י מפרט היזם

תכונות הזיגוג במעטפת:
בכל הזיגוג:
מקדם החדרת האור הפנימי RO לא יעלה על 14%
מקדם החדרת האור הפנימי RI לא יעלה על 12%
מקדם מעבר אור LT מינימום 50%
בחזית צפונית בלבד:מקדם מעבר אור LT מינימום 70%
זיגוג בחזיתות אחרות– מקדם הצללה SC מקסימאלי ≤0.5
מקדם קרינה SF מקסימום 0.34
מקדם מעבר חום U מקסימום 1.8 וט/מ"ר לק'

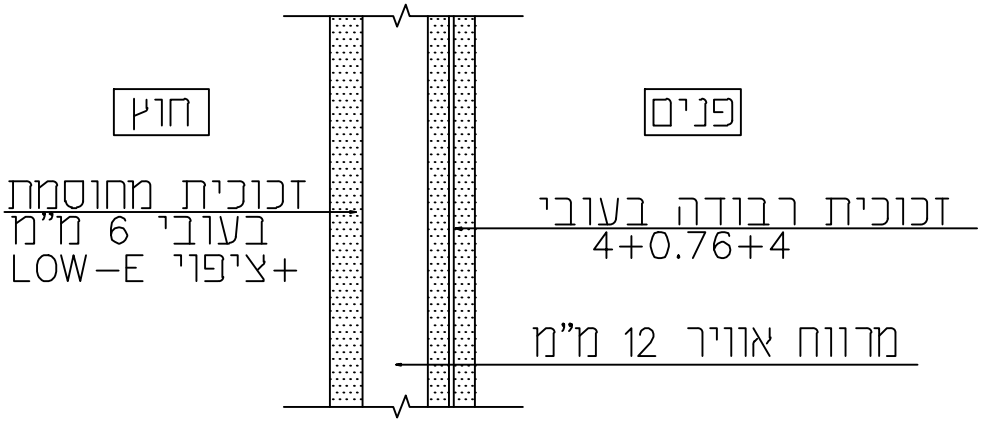

סימון דלתות שקופות: יש לקבל אישור יועץ נגישות

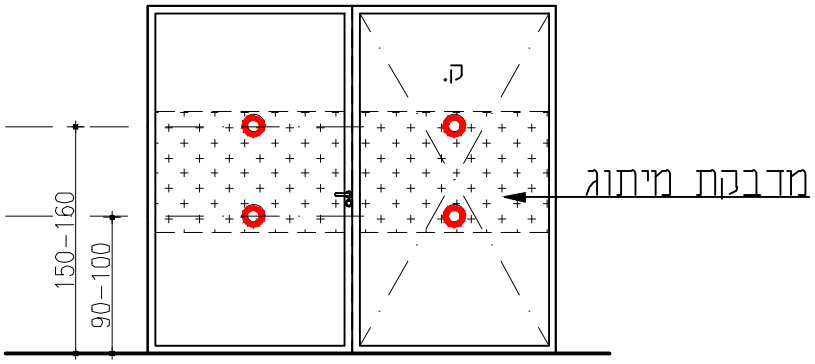

מדבקת סימון ואזהרה לזכוכית בקוטר 15 ס"מ ב–2 צבעים ניגודים
בגובה 90÷100 ס"מ 1501÷160 ס"מ (אם אין רכיב בנוי)
מדבקות מכל צד של הדלתות לפי דרישת ת"י 1918 חלק 4

או 1–
מדבקת מיתוג מסחרית של הגוף המפעיל
בגובה 100–90 ס"מ 1–150–160 ס"מ מינימום
בצבעים ברורים וניגודים לסביבה

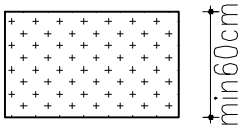

מספר פרוייקט: 12/22	שם הפרוייקט: בית כנסת מטולה		
	תאריך: 31.3.25	קנ"מ:	מהדורה: 1

פרזול דלתות לפי שימוש

קבוצת פרזול	סוג חדר	מנגנון ונעילה	פתיחה	פרזול	הערות
א	כניסה ראשית (H=210 ס"מ) (H=220 ס"מ)	מנעול רול, נעילה בכפוף לדרישות מילוט +תוספת מנעול בגובה	החוצה	חוץ: ידית משיכה פנים: ידית דחיפה בגובה 105 ס"מ	פתח בניה: 190 ס"מ מעבר נקי: 180 ס"מ דלת אלומיניום דו-כנפית, הדזה אוטומטית (קורסת אם נדרש לפי יועץ בטיחות). כנף מדערית 90 ס"מ (מעבר חופשי)
ב	כניסה ראשית ליחידה/מחלקה	מנעול רול, נעילה בכפוף לדרישות מילוט	החוצה	חוץ: ידית משיכה פנים: ידית דחיפה בגובה 105 ס"מ	פתח בניה: 190 ס"מ דו-כנפית מעבר נקי: 180 ס"מ פתח בניה: 130 ס"מ כנף אחת מעבר נקי: 120 ס"מ דלת אלומיניום דו-כנפית, פתיחה רגילה. כנף מדערית 90 ס"מ (מעבר חופשי) או 130 ס"מ חד כנפית בפתיחה רגילה (או הדזה באישור ת.ראשוני)
ג	משרד שקוף לקבלת קהל/ חדר יעוץ בבית מרקחת	מנעול צילינדר בגובה 90 ס"מ+ פרפר פנימי	פנימה/ החוצה (לפי תכנון)	ידית צינור 50 ס"מ מרכז- גובה 90 ס"מ	כנף אחת מזכוכית סיקורית מחוסמת, פתיחה רגילה

חלונות פנים:

חדרים פנימיים (בהם לא מתאפשר חלון חיצוני)- זכוכית רבודה ולפחות 4+0.76+4 המבטיחה בידוד אקוסטי ש"ע לקיר גבס דו קרומי דו-צדדי עם בידוד DB 30 לפחות

דלתות רצפה- תקרה

למערכת מחיצות דיגוג כפול 10+10 (ללא ניצבים)
דוגמת חברה י. עמית SIRION 5000

פרזול:

* דלת כניסה ראשית, כניסה למחלקות- סוג דחיפה/משיכה מצינור נירוסטה או אלומיניום לפי בחירת אדריכל. גם אם נדרשת ידית בהלה.
בדלתות לחדרים- ידית מנוף מנירוסטה או אלומיניום לפי בחירת אדריכל.
* ידיות בהלה יהיו עם בריחים חבויים ומטיפוס TOUCHBAR (פס צמוד לאגף).
* בכל הדלתות שבהם יותקנו מחזירי שמן הם יהיו עם השהיית סגירה ו- BACK CHECK
כדוגמת YALE 5130 או DORMA TS-93 עם זרוע מקבילה.
מטעמים אסטטיים/אדריכליים יותקן מחזיר שמן סמוי בדלתות.

דלתות מבוקרות:

* הפתיחה מבחוץ תהיה ע"י מקודד או כרטיס מגנטי- לפי הגדרת המזמין.
* הפתיחה מבפנים תהיה ידנית (אלא אם הוגדר אחרת ע"י המזמין (קודן, כרטיס גלאי קירבה וכו')
* בכל הדלתות יותקן מנעול פרפר או ידית לפתיחה מהירה (למעט דלתות עם ידיות בהלה)
* בדלתות מבוקרות במסלול מילוט ודרכי מוצא יותקן
מנעול אלקטרו-מכני מחובר לרכזת גילוי אש ולחצן ניתוק
(מחובר למערכת אזעקה)

מנעולים:

* אם לא נאמר אחרת, בכל הדלתות אלומיניום יותקן מנעול רול צילינדר עם פרפר פנימי כדוגמת "פלד 101" או ש"ע, מותאם למערכת גראנד מסטר-קי של המרפאה.
* דלת כניסה ראשית: שני מנעולים כנ"ל בגבהים שונים (גובה 90 ס"מ ו-180 ס"מ)
אם יותקנו ידיות בהלה, פתיחתן תנטרל את הנעילה.
* בחזיתות עד גובה 200 ס"מ יהיה ציפוי אנטי ונדלי (נגד גרפיטי).

פרק 12	010	חלונות הדזה

מספר	1.א
מיקום	מדור: מטבח

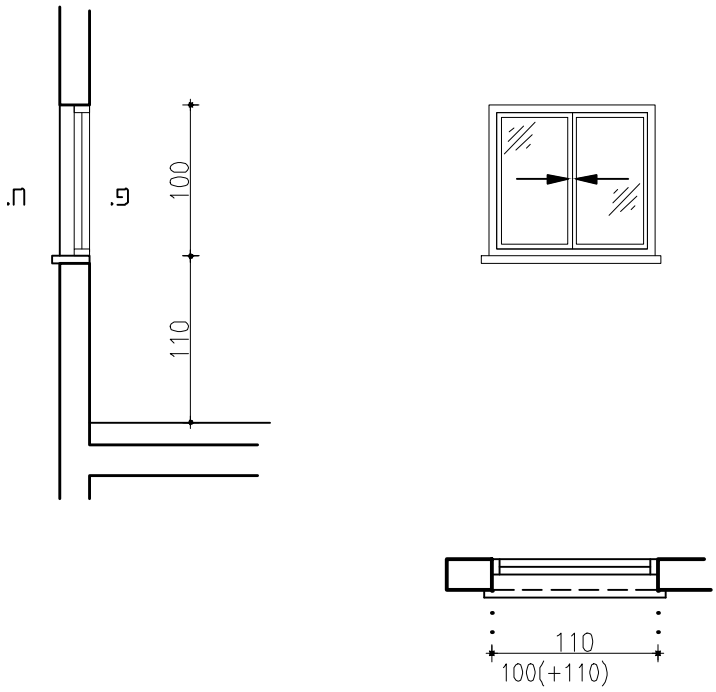

תאור	חלון הדזה לפתיחה כנף על כנף כולל רשת על מסילה נפרדת
מידות	110/100
כמות	1
פרט	קליל 9000 או ש"ע
זיגוג	זכוכית בידודית במבנה: זיגוג פנימי -זכוכית ביטחון רבודה (P.V.B=0.76)4+0.76+4, מרווח אוויר 12 מ"מ זיגוג חיצוני- זכוכית מחוסמת בעובי 6 מ"מ+ ציפוי LOW-E עוצרת קרינה לפי מקדם הצללה Anti-Sun צבע אפור
גמר/צבע	קליל צבע לבחירת המזמין
פרזול	מנגנון נעילה כולל ידית פתיחה דגם "לחץ והדז" שקוע של קליל בגוון תואם
הערות	-מיקום לפי תכנית -גוון לפי בחירת אדריכל -יש לוודא מידות באתר

מספר פרוייקט: 12/22	שם הפרוייקט: **בית כנסת מטולה** תאריך: 31.3.25 קנ"מ: 1:50 מהדורה: 1	סטטוס: ○ לעיון ○ לאישור ● למכרז ○ לביצוע

* אין לקבוע מידות ע"י מדידה בשרטוט.
* כל המידות בס"מ אלא עם צויין אחרת
באחריות המבצע:
* לבצע ע"פ החוקים, התקנות וההנחיות.
* לקחת מידות במקום ולהודיע למתכנן על אי התאמות.
* לקבל אישור האדריכל והמהנדס לפרטים לפני הביצוע.

פרק 12	010	חלונות הזזה

מספר	1A
מיקום	מדור: מטבח- חלון פנים

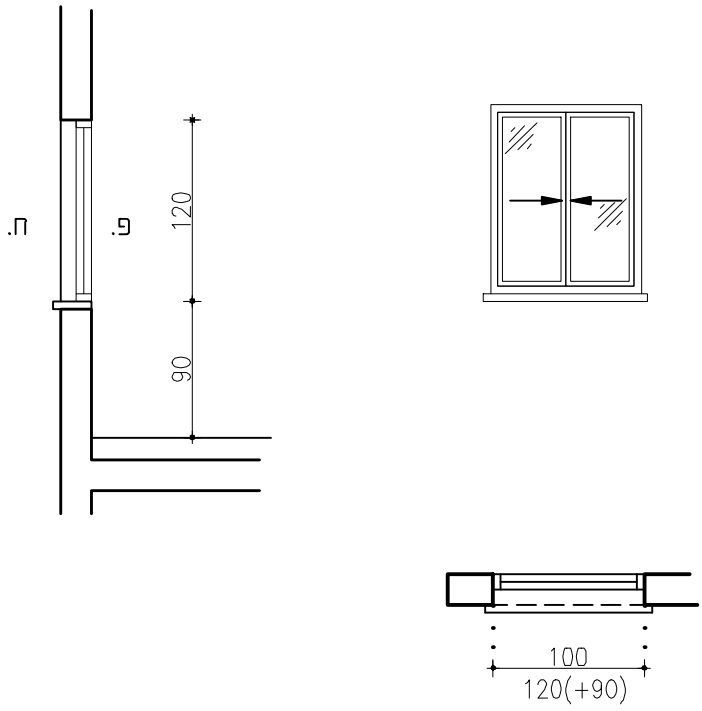

תאור	חלון הזזה לפתיחה כנף על כנף
מידות	100/120
כמות	1
פרט	קליל 9000 או ש"ע
זיגוג	זכוכית בידודית במבנה: זיגוג פנימי -זכוכית ביטחון רבודה (P.V.B=0.76)4+0.76+4, מרווח אוויר 12 מ"מ זיגוג חיצוני- זכוכית מחוסמת בעובי 6 מ"מ+ ציפוי LOW-E עוצרת קרינה לפי מקדם הצללה Anti-Sun צבע אפור
גמר/צבע	קליל צבע לבחירת המזמין
פרזול	מנגנון נעילה כולל ידית פתיחה דגם "כחץ והדז" שקוע של קליל בגוון תואם
הערות	-מיקום לפי תכנית -גוון לפי בחירת אדריכל -יש לוודא מידות באתר

מספר פרוייקט: 12/22	שם הפרוייקט: בית כנסת מטולה	סטטוס: ○ לעיון ○ לאישור ● למכרז ○ לביצוע
	תאריך: 31.3.25 קנ"מ: 1:50 מהדורה: 1	

* אין לקבוע מידות ע"י מדידה בשרטוט.
* כל המידות בס"מ אלא עם צויין אחרת
באחריות המבצע:
* לבצע ע"פ החוקים, התקנות וההנחיות.
* לקחת מידות במקום ולהודיע למתכנן על אי התאמות.
* לקבל אישור האדריכל והמהנדס לפרטים לפני הביצוע.

פרק 12	010	חלונות כנף וקיפ

מספר

1B.א

מיקום

מדור: עזרת נשים

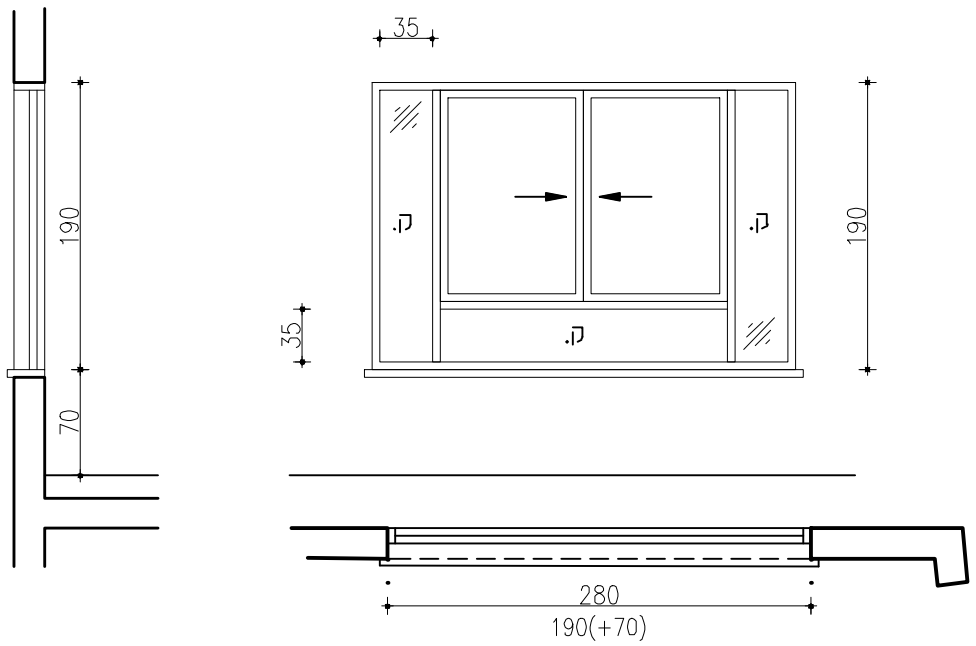

תאור

חלון הזזה לפתיחה כנף על כנף
כולל רשת על מסילה נפרדת
כולל חלקים קבועים
חלוקה לפי תרשים

מידות

280/190

כמות

1

פרט

קליל 9000 או ש"ע

זיגוג

זכוכית בידודית במבנה:
זיגוג פנימי -זכוכית ביטחון רבודה
(P.V.B=0.76)4+0.76+4, מרווח אוויר 12 מ"מ
זיגוג חיצוני- זכוכית מחוסמת בעובי 6 מ"מ+ ציפוי LOW-E
עוצרת קרינה לפי מקדם הצללה
Anti-Sun צבע אפור

גמר/צבע

קליל צבע לבחירת המזמין

פרזול

מנגנון נעילה כולל
ידית פתיחה דגם "לחץ והזז" שקוע של קליל
בגוון תואם

הערות

-מיקום לפי תכנית
-גוון לפי בחירת אדריכל
-יש לוודא מידות באתר

מספר פרוייקט: 12/22	שם הפרוייקט: בית כנסת מטולה	סטטוס: כעיון / כאישור / כמכרז / כביצוע
	תאריך: 31.3.25 — קנ"מ: 1:50 — מהדורה: 1	

* אין לקבוע מידות ע"י מדידה בשרטוט.
* כל המידות בס"מ אלא עם צויין אחרת
באחריות המבצע:
* לבצע ע"פ החוקים, התקנות וההנחיות.
* לקחת מידות במקום ולהודיע למתכנן על אי התאמות.
* לקבל אישור האדריכל והמהנדס לפרטים לפני הביצוע.

פרק 12	012	חלונות קיפ

מספר	2.א
מיקום	מדור: ע. גברים

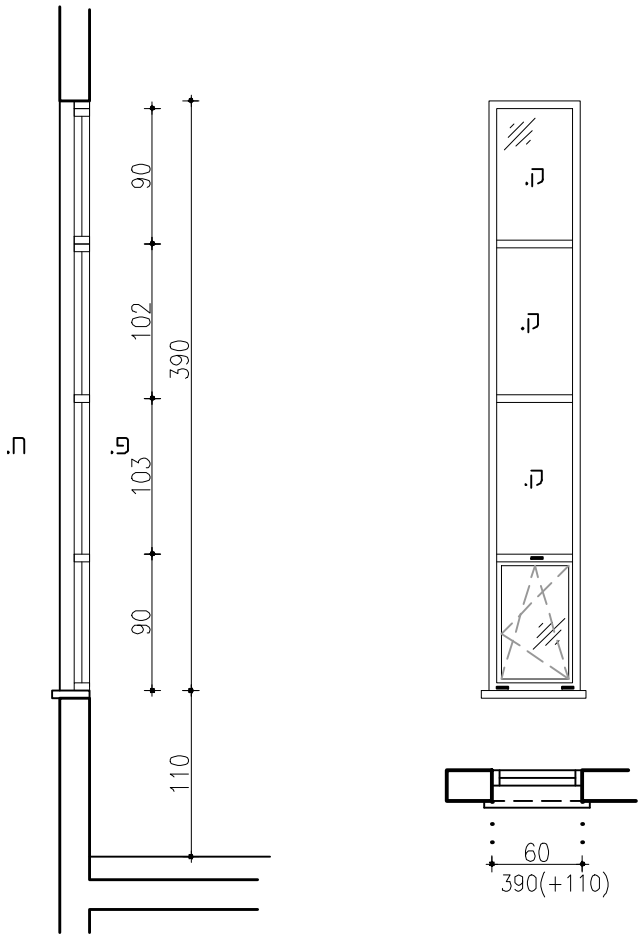

תאור	חלון קבוע משולב אגף לפתיחה "דריי-קיפ", כולל רשת חלוקה לפי תרשים
מידות	60/390
כמות	4
פרט	קליל 5500
זיגוג	זכוכית בידודית במבנה: זיגוג פנימי -זכוכית ביטחון רבודה (P.V.B=0.76)4+0.76+4, מדווח אוויר 12 מ"מ זיגוג חיצוני- זכוכית מחוסמת בעובי 6 מ"מ+ ציפוי LOW-E עוצרת קרינה לפי מקדם הצללה Anti-Sun צבע אפור
גמר/צבע	קליל צבע לבחירת המזמין
פרזול	מנגנון נעילה כולל ידית פתיחה דגם לבחירת המתכנן של קליל כולל רוזטה בצבע תואם * מגביל פתיחה עם מפתח צד
הערות	-מיקום לפי תכנית -גוון לפי בחירת אדריכל -יש לוודא מידות באתר

מספר פרוייקט: 12/22	שם הפרוייקט: בית כנסת מטולה	סטטוס: לעיון / לאישור / למכרז / לביצוע
	תאריך: 31.3.25 — קנ"מ: 1:50 — מהדורה: 1	

* אין לקבוע מידות ע"י מדידה בשרטוט.
* כל המידות בס"מ אלא עם צויין אחרת
באחריות המבצע:
* לבצע ע"פ החוקים, התקנות וההנחיות.
* לקחת מידות במקום ולהודיע למתכנן על אי התאמות.
* לקבל אישור האדריכל והמהנדס לפרטים לפני הביצוע.

פרק 12	012	חלונות קיפ

מספר	3.א
מיקום	מדור: ע. גברים

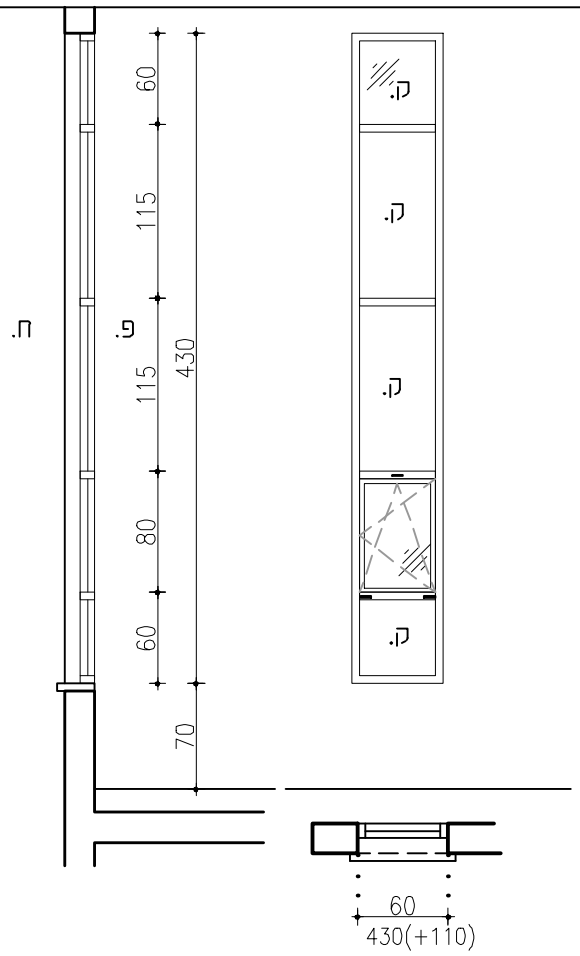

תאור	חלון קבוע משולב אגף לפתיחה "דריי-קיפ", כולל רשת חלוקה לפי תרשים
מידות	60/430
כמות	3
פרט	קליל 5500
זיגוג	זכוכית בידודית במבנה: זיגוג פנימי -זכוכית ביטחון רבודה (4+0.76+4(P.V.B=0.76, מרווח אוויר 12 מ"מ זיגוג חיצוני- זכוכית מחוסמת בעובי 6 מ"מ+ ציפוי LOW-E עוצרת קרינה, כפי המקדם הצללה Anti-Sun צבע אפור
גמר/צבע	קליל צבע לבחירת המזמין
פרזול	מנגנון נעילה כולל ידית פתיחה דגם לבחירת המתכנן של קליל כולל רוזטה בצבע תואם * מגביל פתיחה עם מפתח צד
הערות	-מיקום לפי תכנית -גוון לפי בחירת אדריכל -יש לוודא מידות באתר

מספר פרוייקט: 12/22	שם הפרוייקט: בית כנסת מטולה		סטטוס: ○ לעיון ○ לאישור ● למכרז ○ לביצוע
	תאריך: 31.3.25	קנ"מ: 1:50	מהדורה: 1

* אין לקבוע מידות ע"י מדידה בשרטוט.
* כל המידות בס"מ אלא עם צויין אחרת
באחריות המבצע:
* לבצע ע"פ החוקים, התקנות וההנחיות.
* לקחת מידות במקום ולהודיע למתכנן על אי התאמות.
* לקבל אישור האדריכל והמהנדס לפרטים לפני הביצוע.

פרק 12	012
מספר	4.א
מיקום	מדור: חלל לסעודה/שיעורים

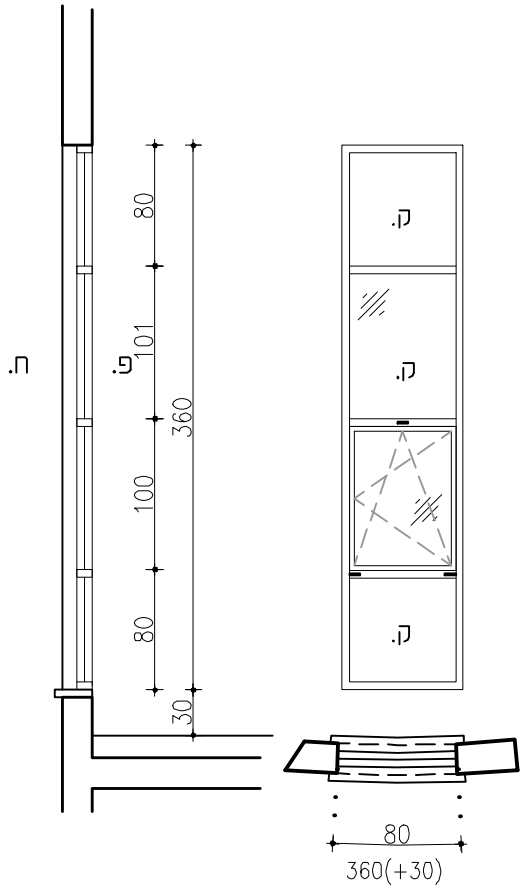

תאור	חלון קבוע משולב אגף לפתיחה "דריי–קיפ", כולל רשת חלוקה לפי תרשים
מידות	80/360
כמות	4
פרט	קליל 5500
זיגוג	זכוכית בידודית במבנה: זיגוג פנימי –זכוכית ביטחון רבודה (P.V.B=0.76) 4+0.76+4, מרווח אוויר 12 מ"מ זיגוג חיצוני– זכוכית מחוסמת בעובי 6 מ"מ+ ציפוי LOW–E עוצרת קרינה, לפי מקדם הצללה Anti–Sun צבע אפור
גמר/צבע	קליל צבע לבחירת המזמין
פרזול	מנגנון נעילה כולל כולל רוזטה בצבע תואם * מגביל פתיחה עם מפתח צד
הערות	–מיקום לפי תכנית –גוון לפי בחירת אדריכל –יש לוודא מידות באתר

מספר פרוייקט: 12/22	שם הפרוייקט: בית כנסת מטולה	סטטוס: ○ לעיון ○ כאישור ● למכרז ○ לביצוע
	תאריך: 31.3.25 קנ"מ: 1:50 מהדורה: 1	

* אין לקבוע מידות ע"י מדידה בשרטוט.
* כל המידות בס"מ אלא עם צויין אחרת
באחריות המבצע:
* לבצע ע"פ החוקים, התקנות וההנחיות.
* לקחת מידות במקום ולהודיע למתכנן על אי התאמות.
* לקבל אישור האדריכל והמהנדס לפרטים לפני הביצוע.

פרק 12	012
מספר	5.א
מיקום	מדור: חלל לסעודה/שיעורים

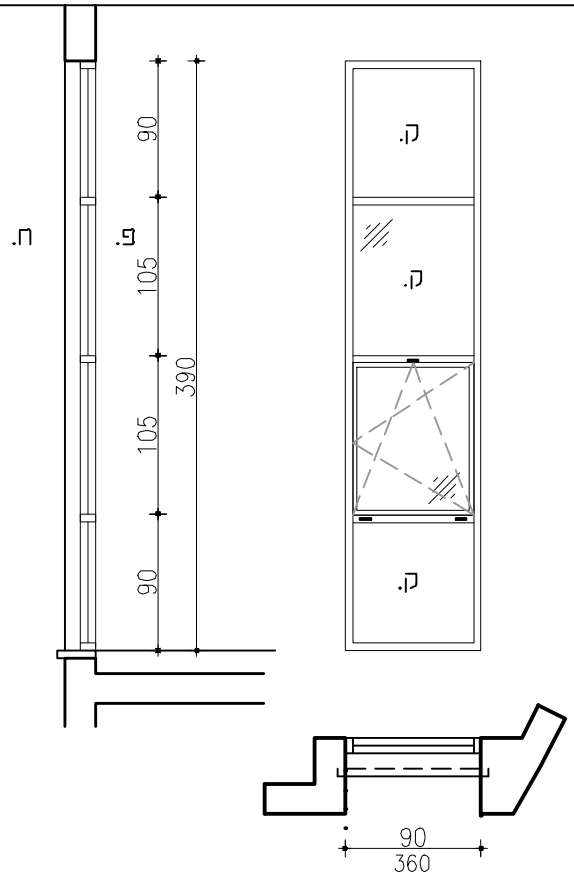

תאור	חלון קבוע משולב אגף לפתיחה "דריי–קיפ", כולל רשת חלוקה לפי תרשים
מידות	90/360
כמות	2
פרט	קליל 5500
זיגוג	זכוכית בידודית במבנה: זיגוג פנימי –זכוכית ביטחון רבודה (P.V.B=0.76) 4+0.76+4, מדווח אוויר 12 מ"מ זיגוג חיצוני– זכוכית מחוסמת בעובי 6 מ"מ+ ציפוי LOW-E עוצרת קרינה, לפי מקדם הצללה Anti-Sun צבע אפור
גמר/צבע	קליל צבע לבחירת המזמין
פרזול	מנגנון נעילה כולל ידית פתיחה דגם לבחירת המתכנן של קליל כולל רוזטה בצבע תואם * מגביל פתיחה עם מפתח צד
הערות	–מיקום לפי תכנית –גוון לפי בחירת אדריכל –יש לוודא מידות באתר

מספר פרוייקט: 12/22	שם הפרוייקט: בית כנסת מטולה		סטטוס: ○ לעיון ○ לאישור ● למכרז ○ לביצוע
	תאריך: 31.3.25	קנ"מ: 1:50	מהדורה: 1

* אין לקבוע מידות ע"י מדידה בשרטוט.
* כל המידות בס"מ אלא עם צויין אחרת
באחריות המבצע:
* לבצע ע"פ החוקים, התקנות וההנחיות.
* לקחת מידות במקום ולהודיע למתכנן על אי התאמות.
* לקבל אישור האדריכל והמהנדס לפרטים לפני הביצוע.

פרק 12	030	דלתות זכוכית

מספר: 6.א

מיקום: מדור: לובי 1

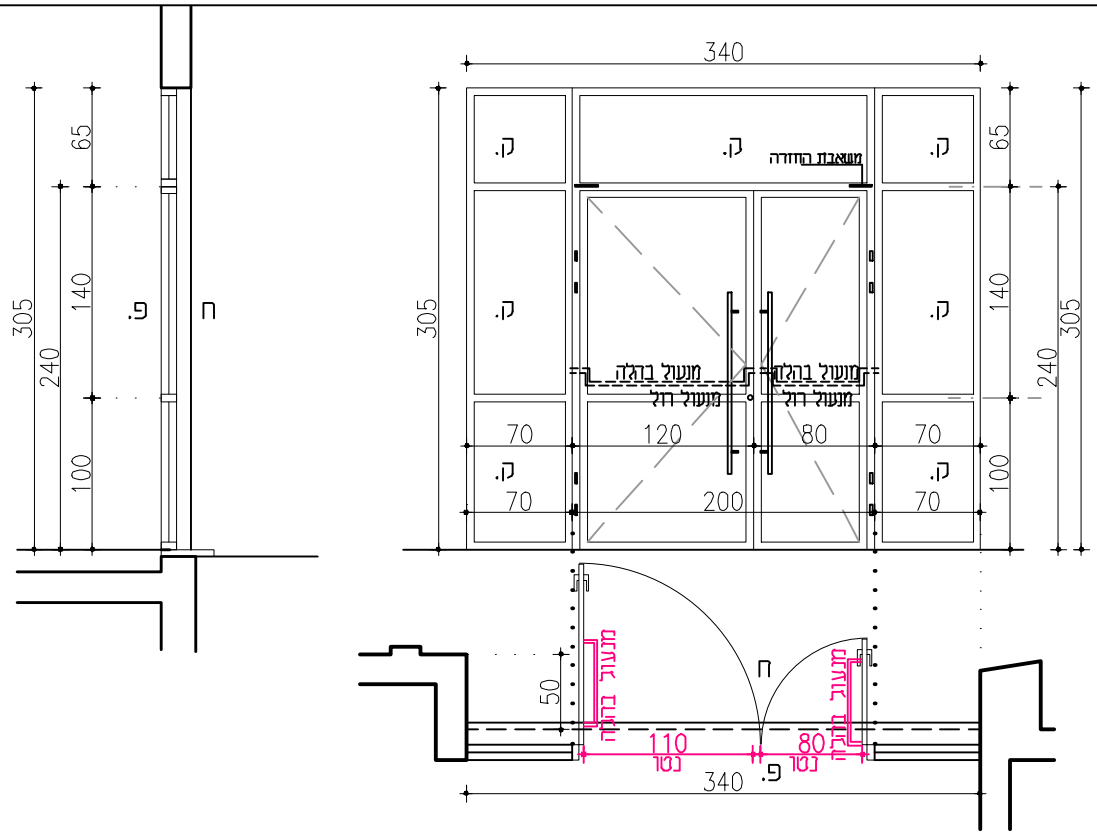

תאור:
דלת כניסה ראשית: זוג כנפיים פתיחה החוצה
כולל חלקי צד קבועים
כולל משאבת החזרה
חלוקה לפי תרשים
כולל 2 מנעולי בהלה + משאבות החזרה

מידות: 340/305

כמות: 1

פרט: קליל 4900

זיגוג:
זכוכית בידודית במבנה:
זיגוג פנימי – זכוכית ביטחון רבודה
4+0.76+4(P.V.B=0.76), מרווח אוויר 12 מ"מ
זיגוג חיצוני– זכוכית מחוסמת בעובי 6 מ"מ+ ציפוי LOW-E
עוצרת קרינה לפי מקדם הצללה
Anti-Sun צבע אפור

גמר/צבע: קליל צבע לבחירת המזמין

פרזול:

קבוצת פרזול	(א)	ראה מפרט פרזול דלתות	מדבקות סימון ואזהרה ראה דף 2 ✓
רוזטה/ שלט			

פתיחה וחלוקה לפי שרטוט
כל האביזרים והאטמים תואמים את סד' הפרופיל לפי המלצת היצרן לאישור האדריכל.
* 4 צירים פרפר, 2-עליונים וציר תחתון
* מנעול רול ציליندר לא פרפר פנימי (דרך מילוט)
* מגן אצבעות דו- צדדי לכל כנף הנפתחת

* זוג ידיות משיכה קוטר 25 מ"מ אורך 1200 מ"מ
* מחזיר שמן יהיה עם השהיית סגירה–Back Check
כדוגמת Dorma TS-93 Yale 5130 עם זרוע מקבילה
* מעצור מגנטי אופקי לדלת דגם Rockwood440/406
* שני בלמים של גומי או חומר פלסטי יקבעו בשקע שבמזוזה בדי לבלום את הגפת האגף

הערות:
מיקום לפי תכנית, גוון וידיות פתיחה
-גוון לפי בחירת אדריכל
-יש לוודא מידות באתר

מספר פרוייקט:	שם הפרוייקט:		
12/22	בית כנסת מטולה		
	תאריך: 31.3.25	קנ"מ: 1:50	מהדורה: 1

סטטוס:
○ לעיון ○ נאישור
● נמכרז ○ לביצוע

* אין לקבוע מידות ע"י מדידה בשרטוט.
* כל המידות בס"מ אלא עם צויין אחרת
באחריות המבצע:
* לבצע ע"פ החוקים, התקנות וההנחיות.
* לקחת מידות במקום ולהודיע למתכנן על אי התאמות.
* לקבל אישור האדריכל והמהנדס לפרטים לפני הביצוע.

פרק 12	030	דלתות זכוכית

מספר	7.א
מיקום	מדור: עזרת גברים 1

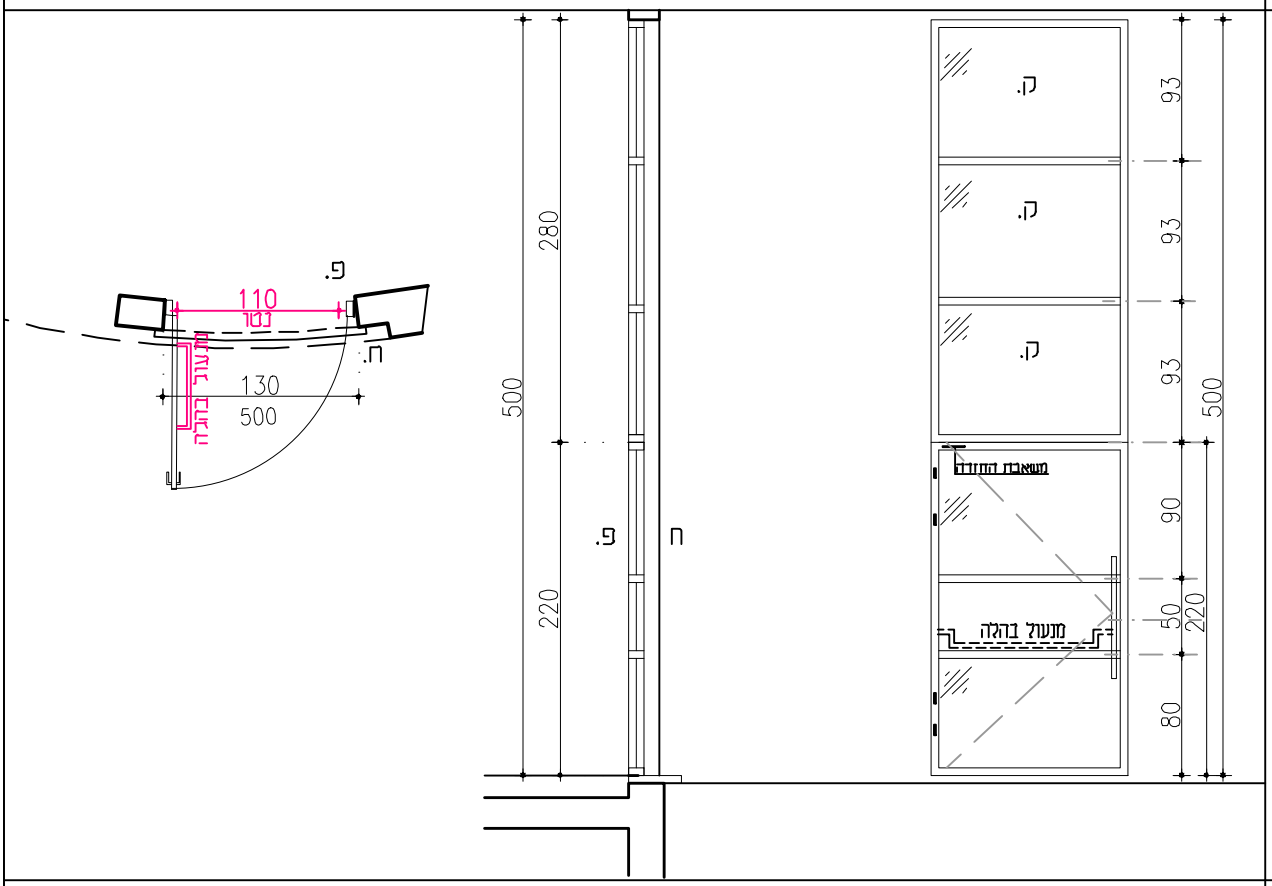

תאור	דלת יציאת חירום: כנף אחת לפתיחה החוצה כולל מנעול בהלה + משאבת החזרה כולל חלקים קבועים מלמעלה חלוקה לפי תרשים
מידות	130/500
כמות	1
פרט	קליל 4900
זיגוג	זכוכית בידודית במבנה: זיגוג פנימי –זכוכית ביטחון רבודה (P.V.B=0.76) 4+0.76+4, מדווח אוויר 12 מ"מ זיגוג חיצוני– זכוכית מחוסמת בעובי 6 מ"מ+ ציפוי LOW-E עוצרת קרינה לפי מקדם הצללה Anti-Sun צבע אפור
גמר/צבע	קליל צבע לבחירת המזמין

פרזול	קבוצת פרזול	(א)	ראה מפרט פרזול דלתות	מדבקות סימון ואזהרה ראה דף 2 ✓
	רוזטה/ שלט			

פתיחה וחלוקה לפי שרטוט
כל האבזרים והאטמים תואמים את סד' הפרופיל
לפי המלצת היצרן לאישור האדריכל.
* 4 צירים פרפר, 2-עליונים וציר תחתון
* מנעול רול צילינדר ללא פרפר פנימי (דרך מילוט)
* מגן אצבעות דו- צדדי לכל כנף הנפתחת

* זוג ידיות משיכה קוטר 25 מ"מ אורך 1200 מ"מ
* מחזיר שמן יהיה עם השהיית סגירה–Back Check
כדוגמת Dorma TS-93 Yale 5130 עם זרוע מקבילה
* מעצור מגנטי אופקי לדלת דגם Rockwood440/406
* שני בלמים של גומי או חומר פלסטי יקבעו בשקע שבמזוזה
כדי לבלום את הגפת האגף

הערות	מיקום לפי תכנית, גוון וידיות פתיחה –גוון לפי בחירת אדריכל –יש לוודא מידות באתר

מספר פרוייקט: 12/22	שם הפרוייקט: בית כנסת מטולה		סטטוס: ○ לעיון ○ לאישור ● נמסר ○ לביצוע
	תאריך: 31.3.25	קנ"מ: 1:50	מהדורה: 1

* אין לקבוע מידות ע"י מדידה בשרטוט.
* כל המידות בס"מ אלא עם צויין אחרת
באחריות המבצע:
* לבצע ע"פ החוקים, התקנות וההנחיות.
* לקחת מידות במקום ולהודיע למתכנן על אי התאמות.
* לקבל אישור האדריכל והמהנדס לפרטים לפני הביצוע.

פרק 12	030	דלתות זכוכית

מספר	8.א
מיקום	מדור: חלל לסעודה/שיעורים

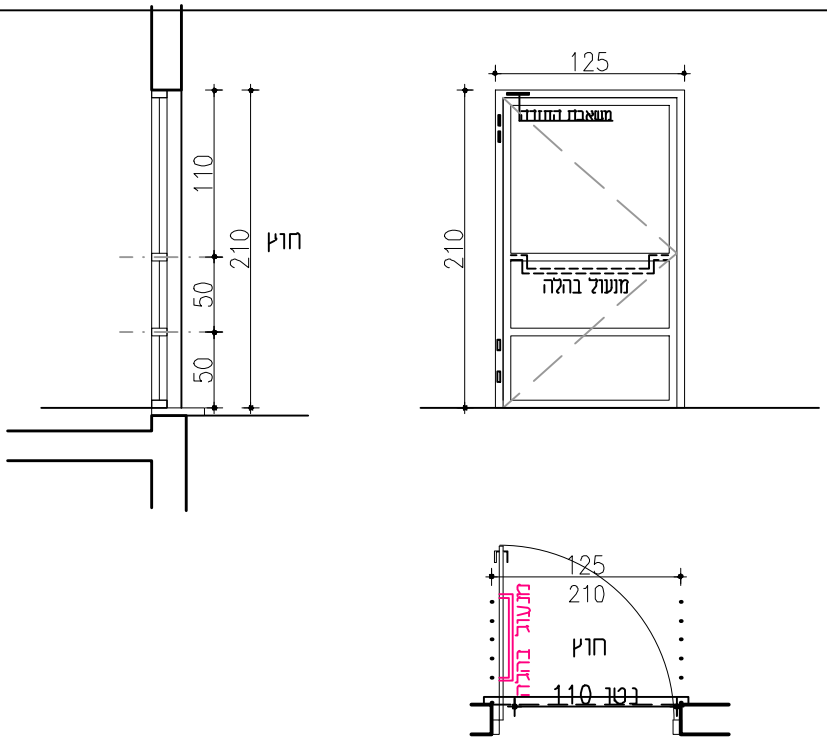

חלל לסעודה/שיעורים

תאור	דלת כנף אחת לפתיחה החוצה כולל מנעול בהלה + משאבת החזרה חלוקה לפי תרשים
מידות	125/210
כמות	1
פרט	קליל 4900
דיגוג	זכוכית בידודית במבנה: דיגוג פנימי - זכוכית ביטחון רבודה (P.V.B=0.76) 4+0.76+4, מדוח אוויר 12 מ"מ דיגוג חיצוני- זכוכית מחוסמת בעובי 6 מ"מ+ ציפוי LOW-E עוצרת קרינה לפי מקדם הצללה Anti-Sun צבע אפור
גמר/צבע	קליל צבע לבחירת המזמין

פרזול	קבוצת פרזול	א	ראה מפרט פרזול דלתות	מדבקות סימון ואזהרה ראה דף 2 ✓
	רוזטה/ שלט			

פתיחה וחלוקה לפי שרטוט
כל האביזרים והאטמים תואמים את סד' הפרופיל
לפי המלצת היצרן לאישור האדריכל.
* 4 צירים פרפר, 2-עליונים וציר תחתון
* מנעול רול צילינדר ללא פרפר פנימי (דרך מילוט)
* מגן אצבעות דו- צדדי לכל כנף הנפתחת

* זוג ידיות משיכה קוטר 25 מ"מ אורך 1200 מ"מ
* מחזיר שמן יהיה עם השהיית סגירה-Back Check
כדוגמת Dorma TS-93 Yale 5130 עם זרוע מקבילה
* מעצור מגנטי אופקי לדלת דגם Rockwood440/406
* שני בלמים של גומי או חומר פלסטי יקבעו בשקע שבמזוזה
כדי לבלום את הגפת האגף

הערות	מיקום לפי תכנית, גוון וידיות פתיחה -גוון לפי בחירת אדריכל -יש לוודא מידות באתר

מספר פרוייקט: 12/22	שם הפרוייקט: בית כנסת מטולה		סטטוס: לעיון / לאישור / למכרז / לביצוע
	תאריך: 19.06.24	קנ"מ: 1:50	מהדורה: 1

* אין לקבוע מידות ע"י מדידה בשרטוט.
* כל המידות בס"מ אלא עם צויין אחרת
באחריות המבצע:
* לבצע ע"פ החוקים, התקנות והתנחיות.
* לקחת מידות במקום ולהודיע למתכנן על אי התאמות.
* לקבל אישור האדריכל והמהנדס לפרטים לפני הביצוע.

פרק 12	030	דלתות זכוכית

מספר	9.א
מיקום	מדור: אולם כנסים

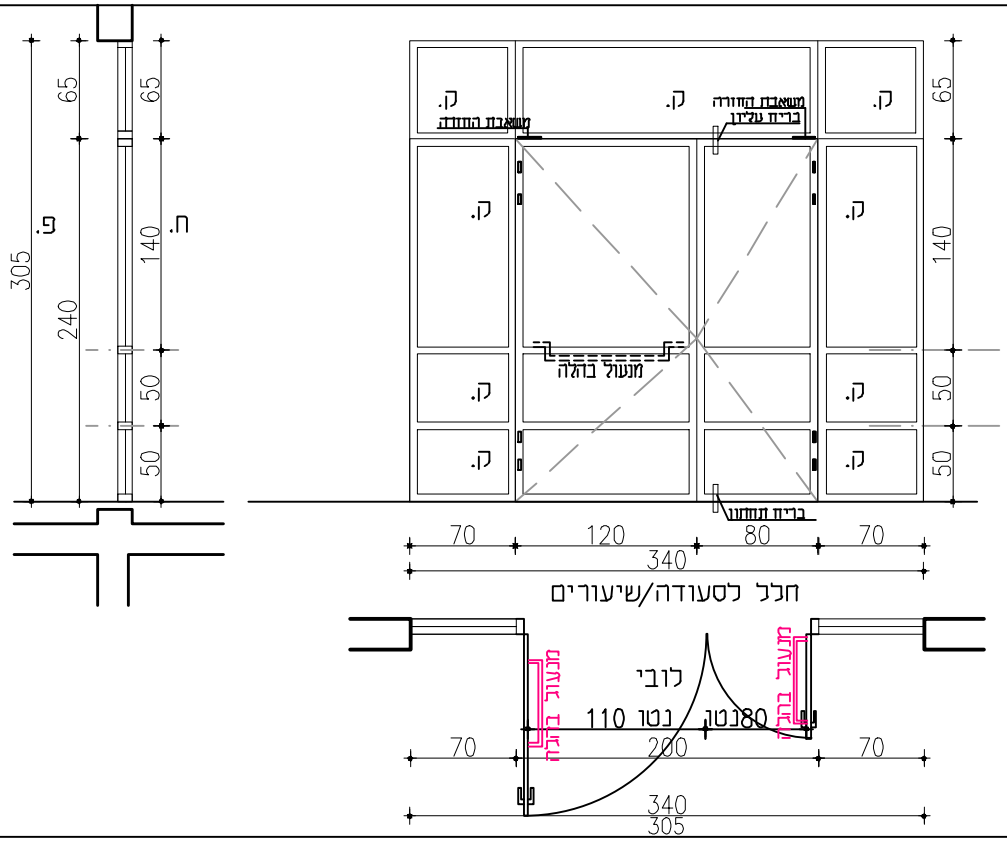

תאור	דלת כניסה להיכל סעודה/ שיעורים: זוג כנפיים לפתיחה החוצה כולל ידיות בהלה לשתי הכנפיים כולל חלקים קבועים כולל משאבת החזרה חלוקה לפי תרשים
מידות	340/305
כמות	1
פרט	קליל 4900
זיגוג	זכוכית בידודית במבנה: זיגוג פנימי - זכוכית ביטחון רבודה (P.V.B=0.76) 4+0.76+4, מרווח אוויר 12 מ"מ זיגוג חיצוני- זכוכית מחוסמת בעובי 6 מ"מ+ ציפוי LOW-E עוצרת קרינה לפי מקדם הצללה Anti-Sun צבע אפור
גמר/צבע	קליל צבע לבחירת המזמין

פרזול

קבוצת פרזול	(א)	ראה מפרט פרזול דלתות	מדבקות סימון ואזהרה ראה דף 2 ✓
דוזטה/ שלט			

פתיחה וחלוקה לפי שרטוט
כל האבידרים והאטמים תואמים את סד' הפרופיל
לפי המלצת היצרן לאישור האדריכל.
* 4 צירים פרפר, 2-עליונים וציר תחתון
* מנעול רול ציליندר ללא פרפר פנימי (דרך מילוט)
* מגן אצבעות דו- צדדי לכל כנף הנפתחת

* זוג ידיות משיכה קוטר 25 מ"מ אורך 1200 מ"מ
* מחזיר שמן יהיה עם השהיית סגירה-Back Check
כדוגמת Dorma TS-93 Yale 5130 עם זרוע מקבילה
* מעצור מגנטי אופקי לדלת דגם Rockwood440/406
* שני בלמים של גומי או חומר פלסטי יקבעו בשקע שבמזוזה
כדי לבלום את הגפת האגף

הערות	מיקום לפי תכנית, גוון וידיות פתיחה -גוון לפי בחירת אדריכל -יש לוודא מידות באתר

מספר פרוייקט: 12/22	שם הפרוייקט: בית כנסת מטולה		סטטוס: ○ לעיון ○ לאישור ● למכרז ○ לביצוע
	תאריך: 31.3.25	קנ"מ: 1:50	מהדורה: 1

* אין לקבוע מידות ע"י מדידה בשרטוט.
* כל המידות בס"מ אלא עם צויין אחרת
באחריות המבצע:
* לבצע ע"פ החוקים, התקנות והתנחיות.
* לקחת מידות במקום ולהודיע למתכנן על אי התאמות.
* לקבל אישור האדריכל והמהנדס לפרטים לפני הביצוע.

פרק 12	030	דלתות זכוכית

מספר	10.א
מיקום	מדור: ע.גברים

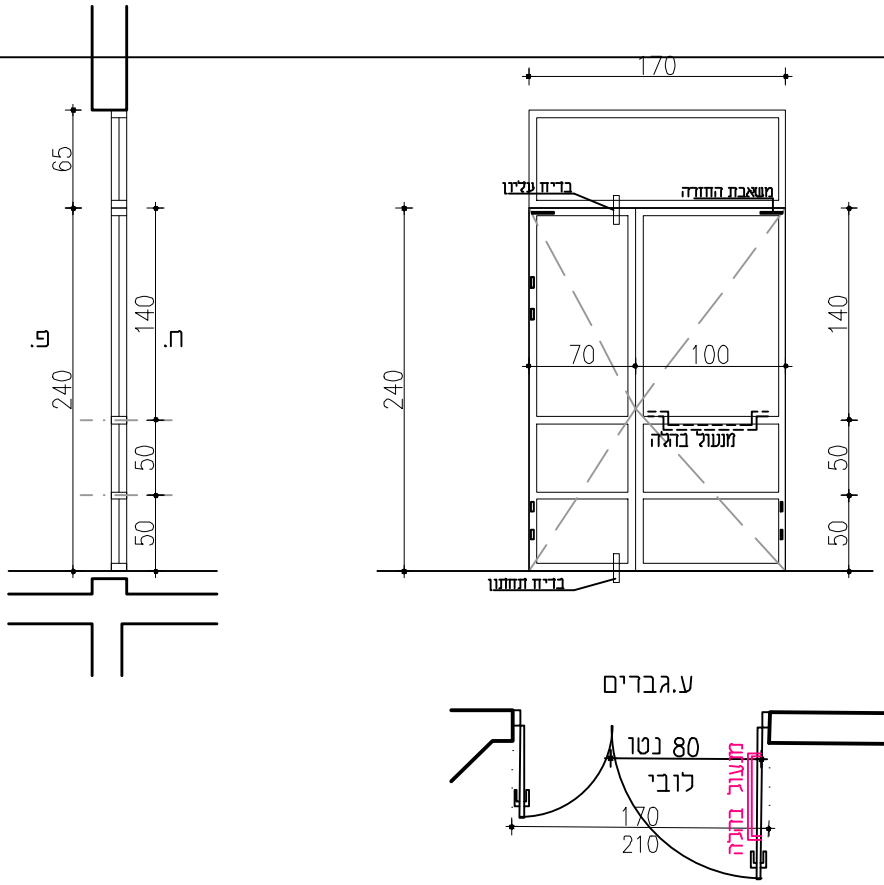

תאור	דלת יציאה מאולם הכנסים: כנף אחת לפתיחה החוצה כולל מנעול בהלה + משאבת החזרה כולל חלקים קבועים חלוקה לפי תרשים
מידות	170/305
כמות	1
פרט	קליל 4900
דיגוג	זכוכית בידודית במבנה: דיגוג פנימי -זכוכית ביטחון רבודה (P.V.B=0.76)4+0.76+4, מדווח אוויר 12 מ"מ דיגוג חיצוני- זכוכית מחוסמת נעובי 6 מ"מ+ ציפוי LOW-E עוצרת קרינה לפי מקדם הצללה Anti-Sun" צבע אפור
גמר/צבע	קליל צבע לבחירת המזמין

פרזול	קבוצת פרזול	⊗	ראה מפרט פרזול דלתות	מדבקות סימון ואזהרה ראה דף 2 ✓
	רוזטה/ שלט			
	פתיחה וחלוקה לפי שרטוט כל האבידרים והאטמים תואמים את סד' הפרופיל לפי המלצת היצרן לאישור האדריכל. * 4 צידים פרפר, 2-עליונים וציר תחתון *מנעול רול צילינדר ללא פרפר פנימי (דרך מילוט) *מגן אצבעות דו- צדדי לכל כנף הנפתחת		* זוג ידיות משיכה קוטר 25 מ"מ אורך 1200 מ"מ * מחזיר שמן יהיה עם השהיית סגירה-Back Check בדוגמת Dorma TS-93 Yale 5130 עם זרוע מקבילה * מעצור מגנטי אופקי לדלת דגם Rockwood440/406 * שני בלמים של גומי או חומר פלסטי יקבעו בשקע שבמזוזה כדי לבלום את הגפת האגף	
	מיקום לפי תכנית, גוון וידיות פתיחה			
הערות	-מיקום לפי תכנית -גוון לפי בחירת אדריכל -יש לוודא מידות באתר			

מספר פרוייקט: 12/22	שם הפרוייקט: בית כנסת מטולה		סטטוס: ○ לעיון ○ לאישור ● למכרז ○ לביצוע
	תאריך: 31.3.25	קנ"מ: 1:50	מהדורה: 1

* אין לקבוע מידות ע"י מדידה בשרטוט.
* כל המידות בס"מ אלא עם צויין אחרת
באחריות המבצע:
* לבצע ע"פ החוקים, התקנות וההנחיות.
* לקחת מידות במקום ולהודיע למתכנן על אי התאמות.
* לקבל אישור האדריכל והמהנדס לפרטים לפני הביצוע.

פרק 12	030	דלתות זכוכית

מספר	11א
מיקום	מדור: ע.נשים

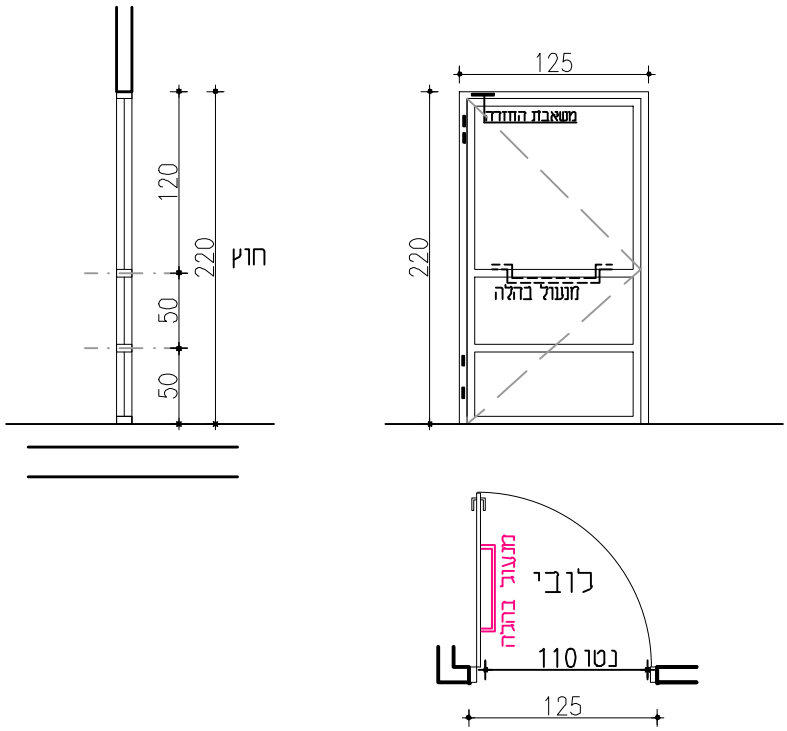

עדרת נשים

תאור	דלת יציאה מע.נשים: כנף אחת לפתיחה החוצה כולל משאבת החזרה +ידית בהלה חלוקה לפי תרשים
מידות	125/220
כמות	1
פרט	קליל 4900
דיגוג	זכוכית בידודית במבנה: דיגוג פנימי -זכוכית ביטחון רבודה (P.V.B=0.76)4+0.76+4, מדוזם אוויר 12 מ"מ דיגוג חיצוני- זכוכית מחוסמת בעובי 6 מ"מ+ ציפוי LOW-E עוצבת קרינה לפי מקדם הצללה Anti-Sun" צבע אפור
גמר/צבע	קליל צבע לבחירת המזמין

קבוצת פרזול	(א)	ראה מפרט פרזול דלתות	מדבקות סימון ואזהרה ראה דף 2	✓
רוזטה/ שלט				

פרזול

פתיחה וחלוקה לפי שרטוט
כל האבזרים והאטמים תואמים את סד' הפרופיל
לפי המלצת היצרן לאישור האדריכל.
* 4 צירים פרפר, 2-עליונים וציר תחתון
* מעול רול צילינדר ללא פרפר פנימי (דרך מילוט)
* מגן אצבעות דו- צדדי לכל כנף הנפתחת

* זוג ידיות משיכה קוטר 25 מ"מ אורך 1200 מ"מ
* מחזיר שמן יהיה עם השהיית סגירה-Back Check
כדוגמת Dorma TS-93 Yale 5130 עם זרוע מקבילה
* מעצור מגנטי אופקי לדלת דגם Rockwood440/406
* שני בלמים של גומי או חומר פלסטי יקבעו בשקע שבמזוזה
כדי לבלום את הגפת האגף

מיקום לפי תכנית, גוון וידיות פתיחה

הערות	-מיקום לפי תכנית -גוון לפי בחירת אדריכל -יש לוודא מידות באתר

מספר פרוייקט: 12/22	שם הפרוייקט: בית כנסת מטולה	סטטוס: לעיון / לאישור / למכרז / לביצוע	* אין לקבוע מידות ע"י מדידה בשרטוט. * כל המידות בס"מ אלא עם צויין אחרת באחריות המבצע: * לבצע ע"פ החוקים, התקנות וההנחיות. * לקחת מידות במקום ולהודיע למתכנן על אי התאמות. * לקבל אישור האדריכל והמהנדס לפרטים לפני הביצוע.
	תאריך: 31.3.25 / קנ"מ: 1:50 / מהדורה: 1		

פרק 12	080	סורגים, פרגולות, הצללה, חיפוי קירות סלוחות

מספר	12א
מיקום	מדור: קומת כניסה

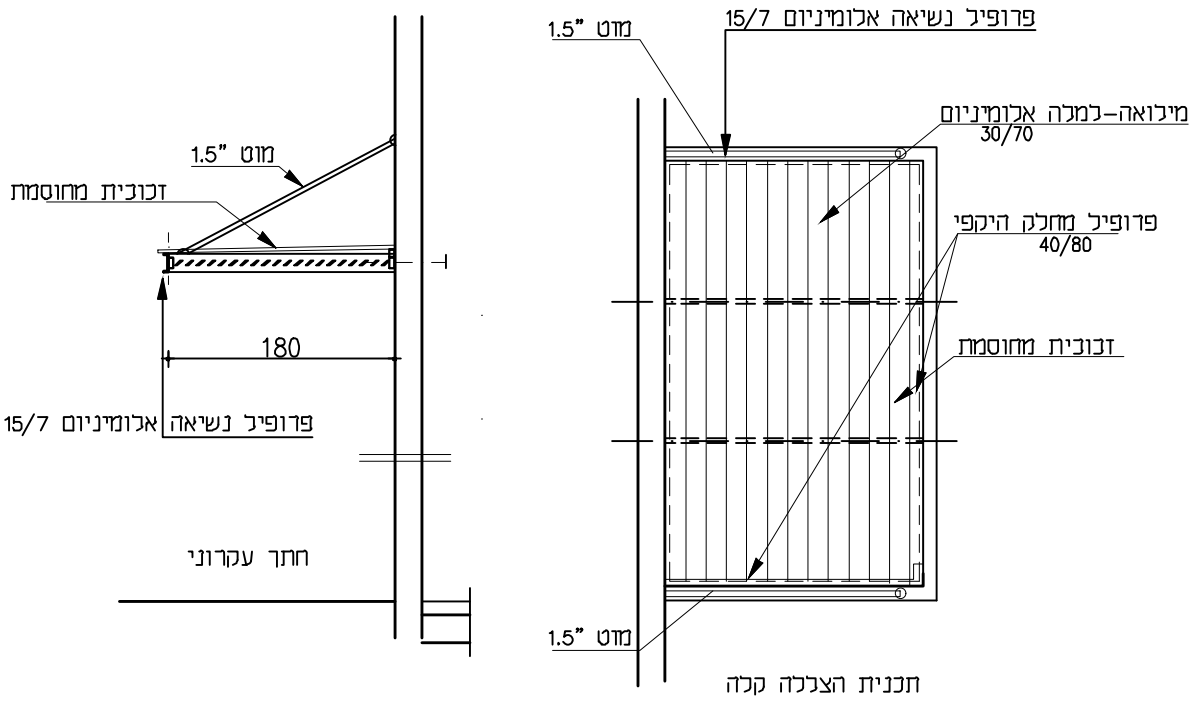

תאור	אלמנט הצללה מאלומיניום- לכניסה דוגמת "אלוקל" או ש"ע בנוי מפרופיל היקפי,חלוקה, מילואת למלות ומוט
מידות	340/180 ס"מ
כמות	
פרט	דוגמת "אלוקל" או ש"ע
זיגוג	——
גמר/צבע	צבע מסדרת RAL
פרזול	
הערות	מיקום לפי תכנית, גוון וידיות פתיחה לפי בחירת אדריכל יש לוודא מידות באתר

מספר פרוייקט: 12/22	שם הפרוייקט: בית כנסת מטולה		סטטוס: לעיון / לאישור / למכרז / לביצוע
	תאריך: 31.3.25	קנ"מ: 1:50	מהדורה: 1

* אין לקבוע מידות ע"י מדידה בשרטוט.
* כל המידות בס"מ אלא עם צויין אחרת
באחריות המבצע:
* לבצע ע"פ החוקים, התקנות וההנחיות.
* לקחת מידות במקום ולהודיע למתכנן על אי התאמות.
* לקבל אישור האדריכל והמהנדס לפרטים לפני הביצוע.